# 別紙　当社　全社組織図新旧対照表

## 改正前

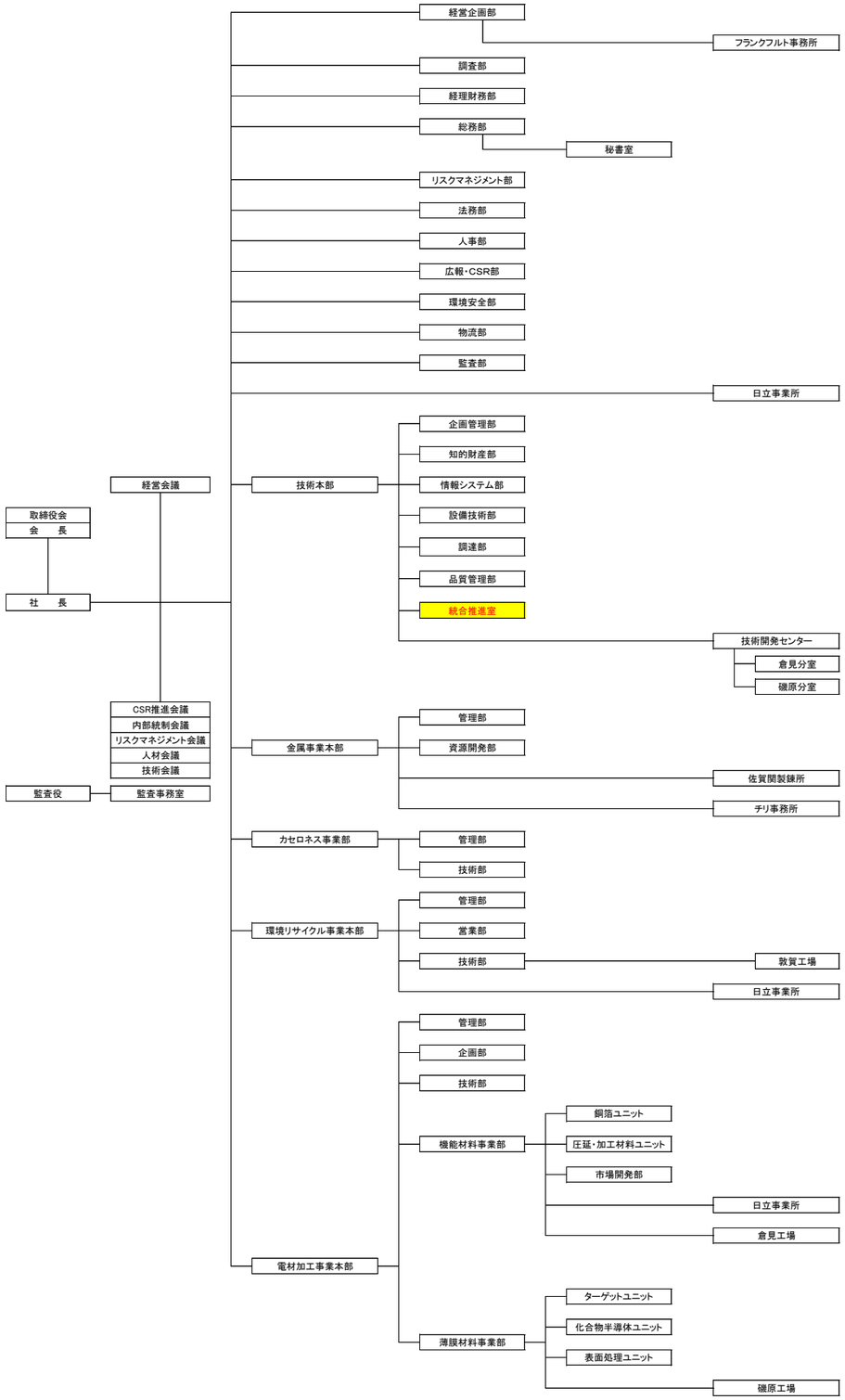

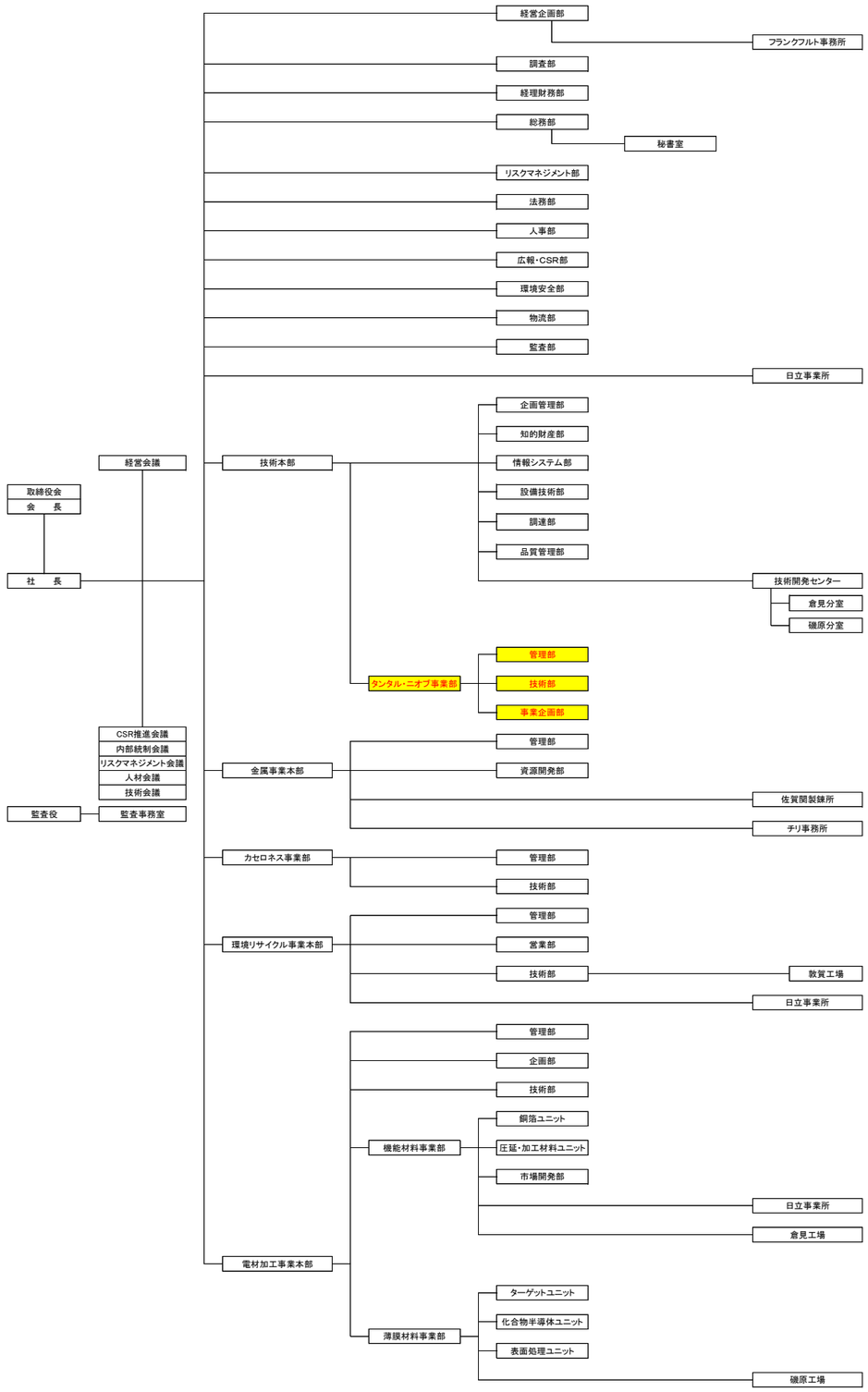
## 改正後