資　料

ＪＸ金属組織図　新旧対比表

現行（2019 年 2 月 26 日現在）

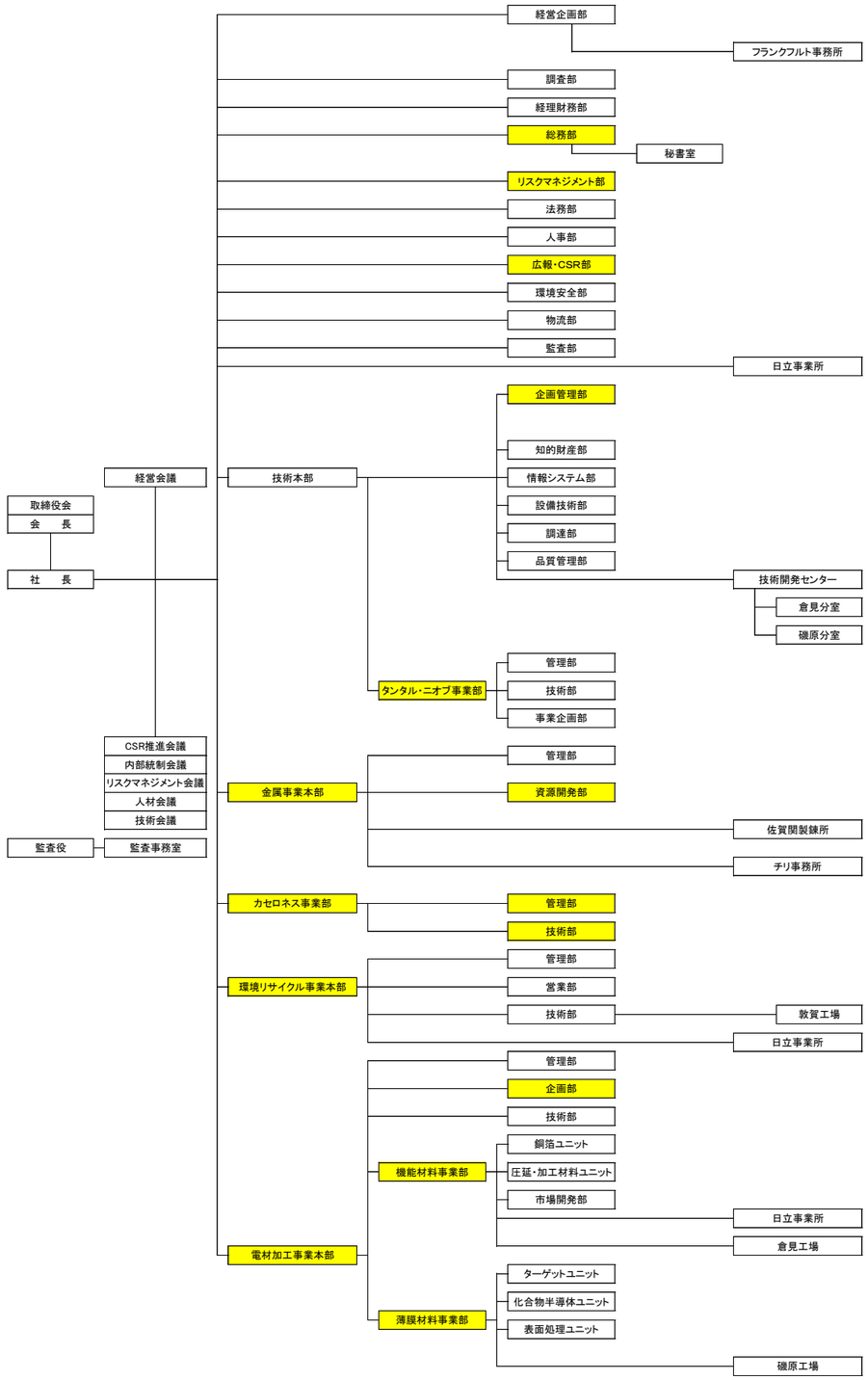
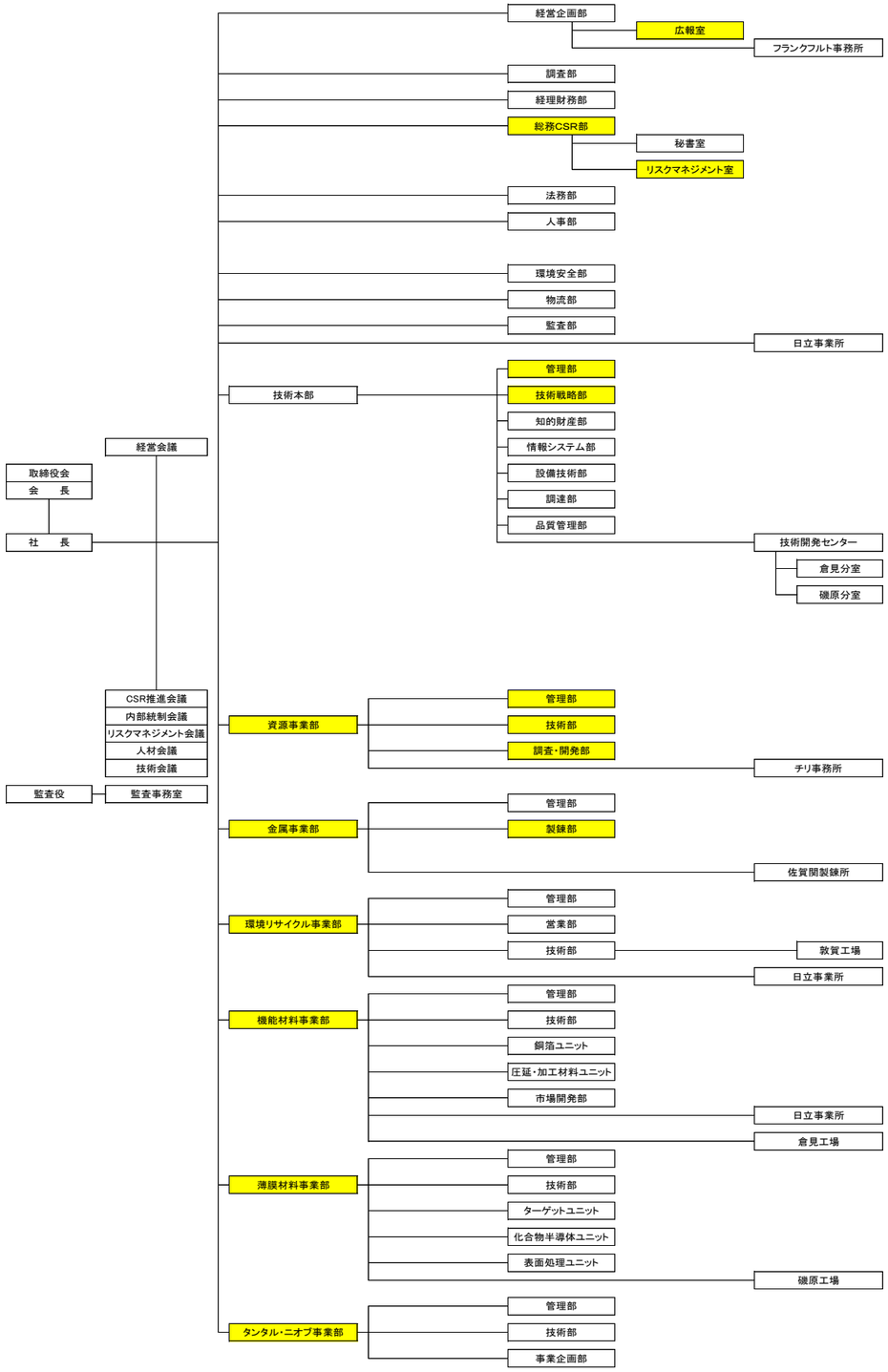
改正後（2019 年 4 月 1 日）